SPÄNEZENTRIFUGE VBU-II 2000

Kompakte Spänezentrifuge für die Anwendungen an Werkzeugmaschinen

Extrem kompakte Bauweise – Optimale Entölung – Minimale Wartungskosten – Ruhiger Lauf – Geringe Anzahl von Bauteilen – Vollautomatischer und kontinuierlicher Betrieb – Auf die Betriebserfordernisse einstellbare Drehgeschwindigkeit

STANDARDAUSFÜHRUNG

- Frequenzgeregelter Antrieb 2,7 kW
- Automatische Schmiereinrichtung
- Schwingungssensor
- Drehzahlüberwachung

EINSATZBEREICHE

- Tieflochbohren
- Räummaschinen
- Fräsmaschinen

SPÄNEZENTRIFUGE VBU-II 2000

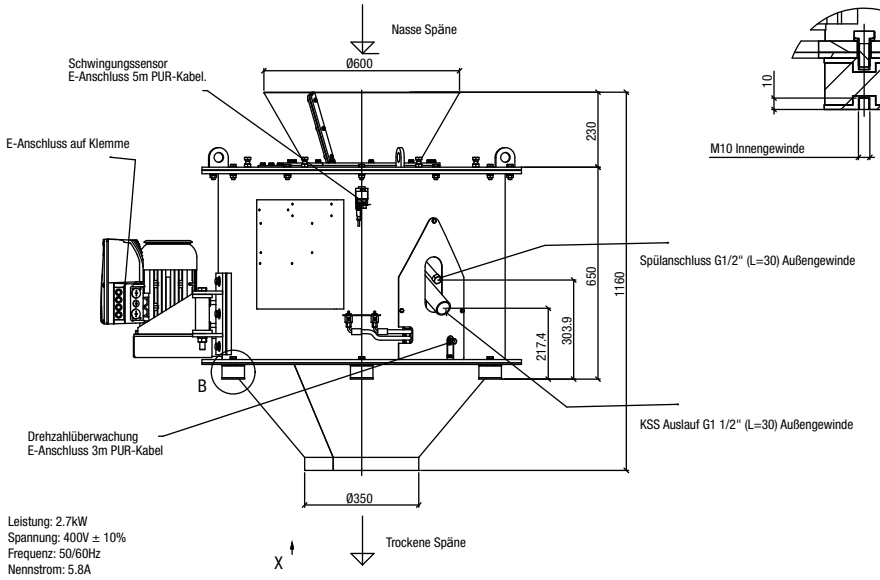

Leistung: 2.7kW
Spannung: 400V ± 10%
Frequenz: 50/60Hz
Nennstrom: 5.8A

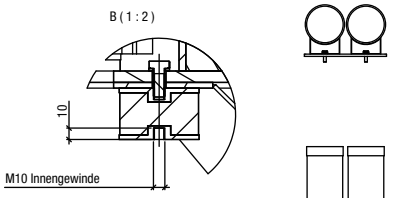

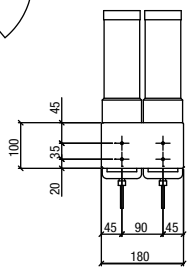

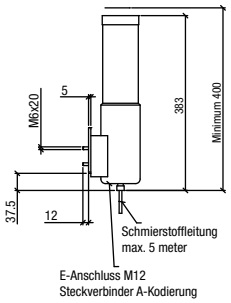

Automatische Schmiereinrichtung:
- Standard 24V DC (für Intergrierung in der bauseitige Steuerung)
- Option Batterie Betrieb

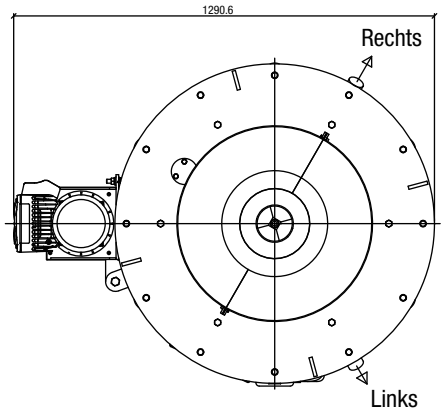

Ansicht X

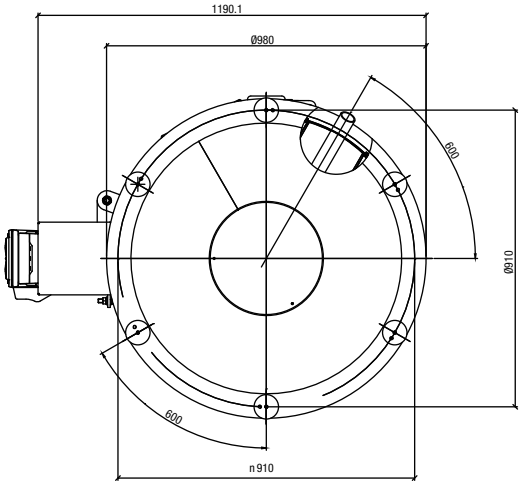

Platzbedarf und Aufstellmaße

DURCHSATZLEISTUNG

Stahl	800 kg/h
Guß	825 kg/h
Aluminium	240 kg/h

ERZIELBARE RESTFEUCHTE IN %

Stahl / Öl	1,5 %
Stahl / Emulsion	1,0 %
Guß / Öl	3,0 %
Guß / Emulsion	2,0 %
Aluminium / Öl	3,5 %
Aluminium / Emulsion	2,5 %

Änderungen vorbehalten. Stand Oktober 2015.

MAYFRAN GMBH
Am Gut Wolf 3
52070 Aachen
DE
+49 241 9387-20
+49 241 175080
Richthofenstraße 32
73312 Geislingen/Steige
DE
+49 7331 9553-0
+49 7331 9553-55
info@mayfran.de
www.mayfran.de